TECHNIKA
PRZENIESIENIA
NAPĘDU

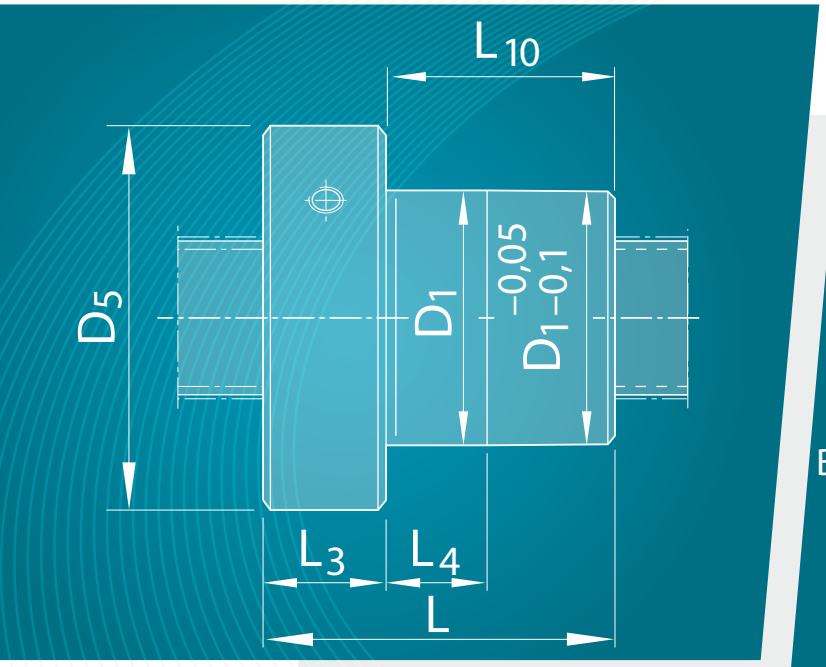

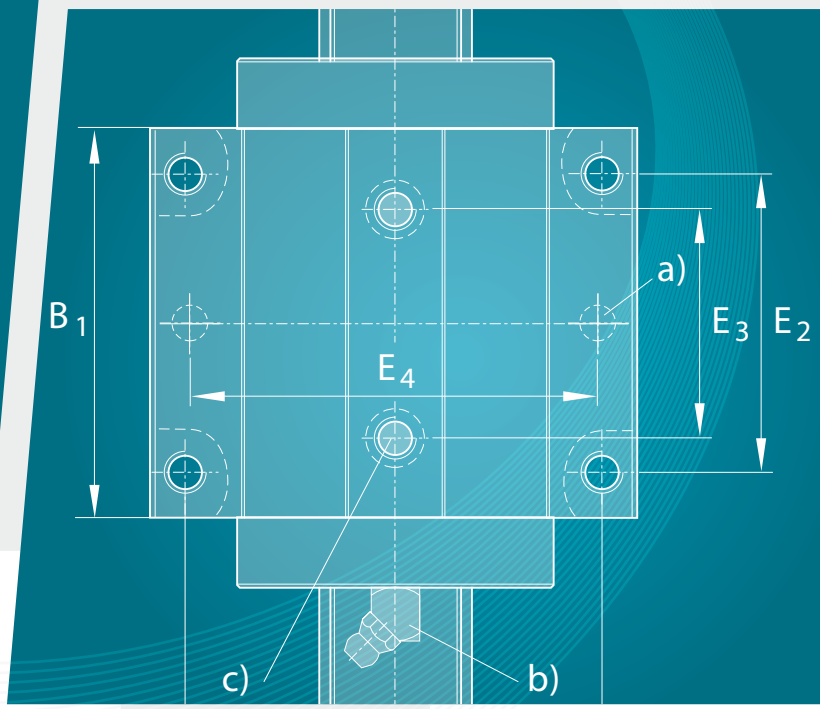

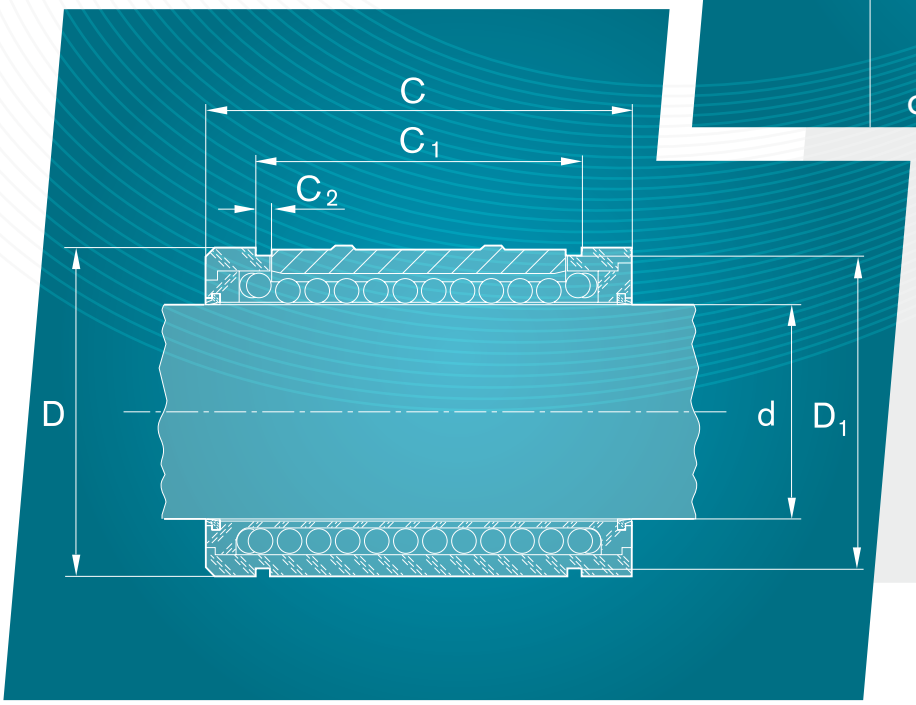

Karty katalogowe

Technika liniowa

TECHNIKA
PRZENIESIENIA
NAPĘDU

WNP Wałek na podporze

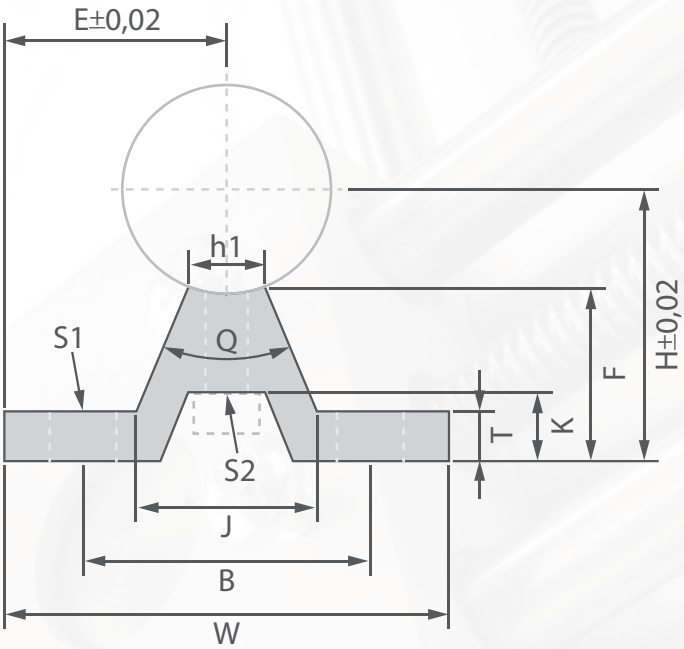

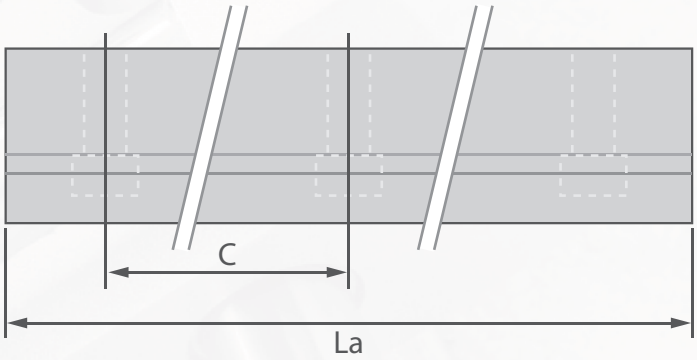

Symbol	Wymiary [mm]													Waga podpory [kg]
	H	E	W	F	T	K	J	h1	Q	B	C	S1	S2	
WNP 16	25	20	40	17,8	5	11,7	18,5	8	80°	30	150	5,5	M5	0,50
WNP 20	27	22,5	45	17,7	5	10	19	8	50°	30	150	5,5	M6	0,51
WNP 25	33	27,5	55	21	6	12	21,5	8	50°	35	200	6,5	M6	0,79
WNP 30	37	30	60	22,8	7	13	26,5	10,3	50°	40	200	6,5	M8	0,92
WNP 35	43	32,5	65	26,5	8	15,5	28	13	50°	45	200	9	M8	1,19
WNP 40	48	37,5	75	29,4	9	17	38	15,5	50°	55	100	9	M8	1,61
WNP 50	62	47,5	95	38,8	11	21	45	20	50°	70	100	11	M10	2,50

TECHNIKA
PRZENIESIENIA
NAPĘDU

LMF Łożysko liniowe z kołnierzem okrągłym

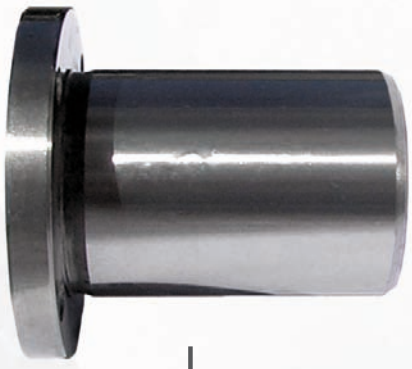

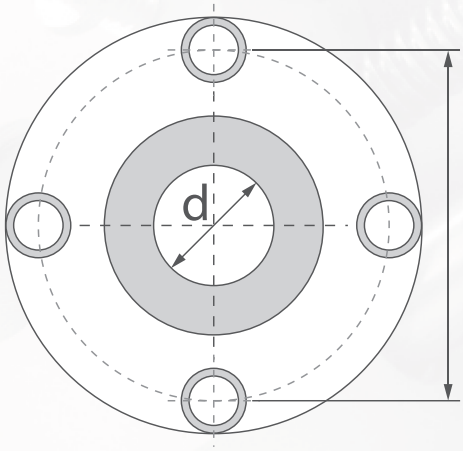

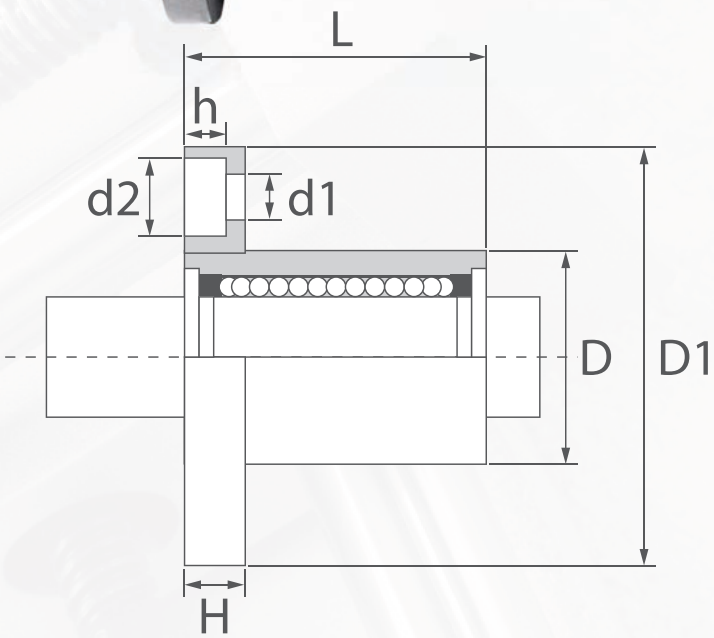

Symbol	Wymiary [mm]									Nośność [kN]	
	d	D	L	D1	H	h	d1	d2	PCD	DYN. C	STAT. C
LMF 06 UU	6	12	19	28	5	3,3	3,4	6,5	20	206	265
LMF 08 UU	8	15	24	32	5	3,3	3,4	6,5	24	274	392
LMF 10 UU	10	19	29	40	6	4,4	4,5	8	29	372	549
LMF 12 UU	12	21	30	42	6	4,4	4,5	8	32	510	784
LMF 16 UU	16	28	37	48	6	4,4	4,5	8	38	774	1180
LMF 20 UU	20	32	42	54	8	5,4	5,5	9,5	43	882	1370
LMF 25 UU	25	40	59	62	8	5,4	5,5	9,5	51	980	1570
LMF 30 UU	30	45	64	74	10	6,5	6,5	11	60	1570	2740
LMF 40 UU	40	60	80	96	13	8,6	9	14	78	2160	4020
LMF 50 UU	50	80	100	116	13	8,6	9	14	98	3820	7940

TECHNIKA
PRZENIESIENIA
NAPĘDU

LMF-L Łożysko liniowe z kołnierzem okrągłym

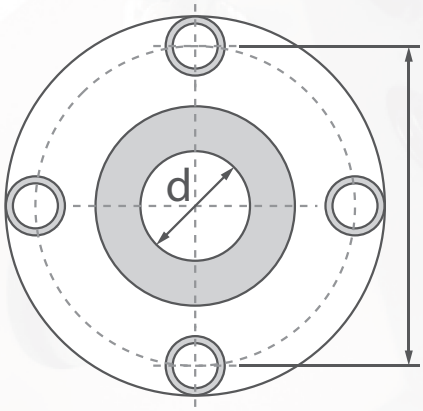

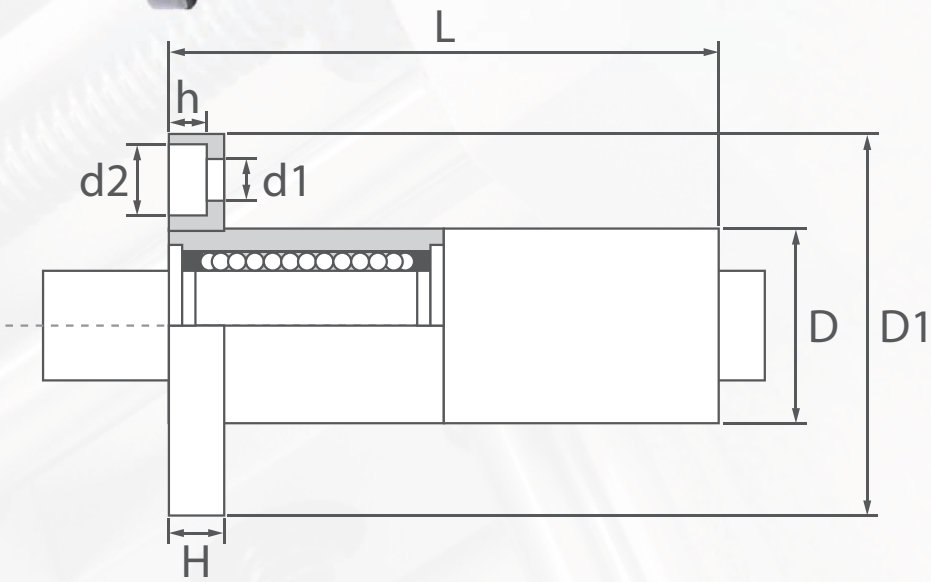

Symbol	Wymiary [mm]									Nośność [kN]	
	d	D	L	D1	H	h	d1	d2	PCD	DYN. C	STAT. C
LMF-L 06 UU	6	12	35	28	5	3,1	3,5	6	20	323	529
LMF-L 08 UU	8	15	45	32	5	3,1	3,5	6	24	431	784
LMF-L 10 UU	10	19	55	40	6	4,1	4,5	7,5	29	588	1100
LMF-L 12 UU	12	21	57	42	6	4,1	4,5	7,5	32	813	1570
LMF-L 16 UU	16	28	70	48	6	4,1	4,5	7,5	38	1230	2350
LMF-L 20 UU	20	32	80	54	8	5,1	5,5	9	43	1400	2740
LMF-L 25 UU	25	40	112	62	8	5,1	5,5	9	51	1560	3140
LMF-L 30 UU	30	45	123	74	10	6,1	6,6	11	60	2490	5490
LMF-L 40 UU	40	60	151	96	13	8,1	9	14	78	3430	8040
LMF-L 50 UU	50	80	192	116	13	8,1	9	14	98	6080	15900
LMFL- 60 UU	60	90	209	134	18	11,1	11	17	112	7550	20000

TECHNIKA
PRZENIESIENIA
NAPĘDU

LMK Łożysko liniowe z kołnierzem kwadratowym

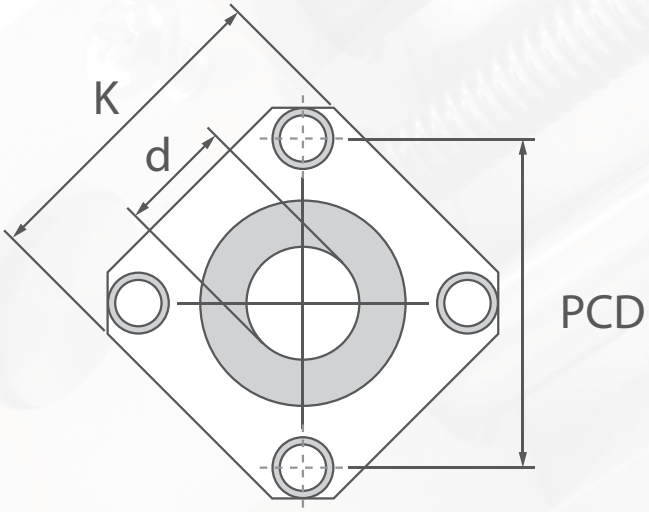

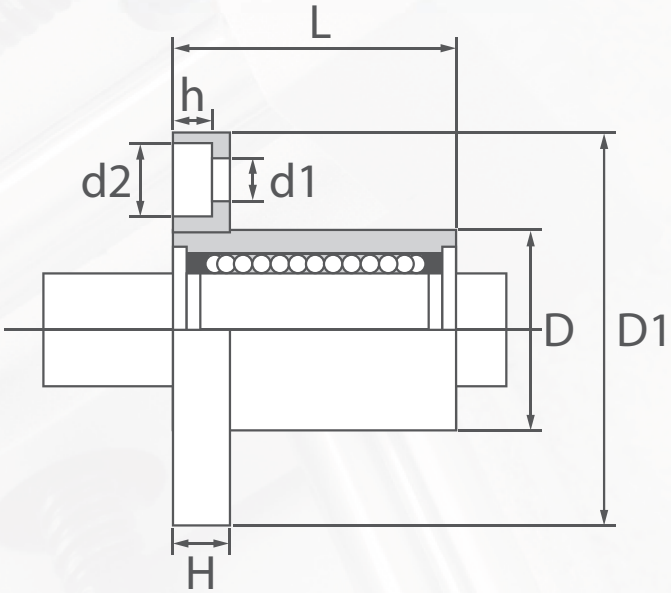

Symbol	Wymiary [mm]									Nośność [kN]	
	d	D	L	D1	H	h	d1	d2	PCD	DYN. C	STAT. C
LMK 06 UU	6	12	19	28	5	3,3	3,4	6,5	20	206	265
LMK 08 UU	8	15	24	32	5	3,3	3,4	6,5	24	274	392
LMK 10 UU	10	19	29	40	6	4,4	4,5	8	29	372	549
LMK 12 UU	12	21	30	42	6	4,4	4,5	8	32	510	784
LMK 16 UU	16	28	37	48	6	4,4	4,5	8	38	774	1180
LMK 20 UU	20	32	42	54	8	5,4	5,5	9,5	43	882	1370
LMK 25 UU	25	40	59	62	8	5,4	5,5	9,5	51	980	1570
LMK 30 UU	30	45	64	74	10	6,5	6,5	11	60	1570	2740
LMK 40 UU	40	60	80	96	13	8,6	9	14	78	2160	4020
LMK 50 UU	50	80	100	116	13	8,6	9	14	98	3820	7940

TECHNIKA
PRZENIESIENIA
NAPĘDU

LMK-L Łożysko liniowe z kołnierzem kwadratowym

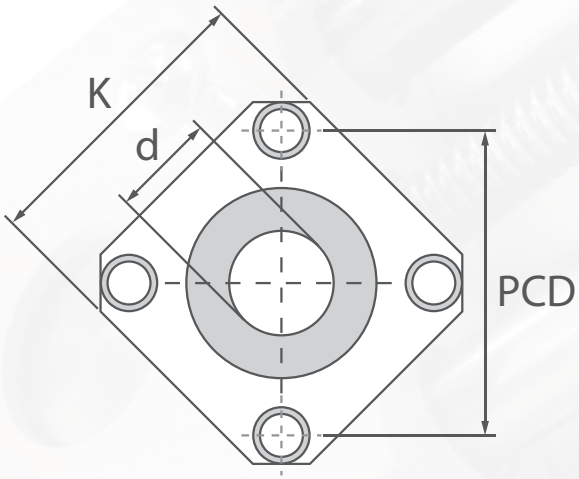

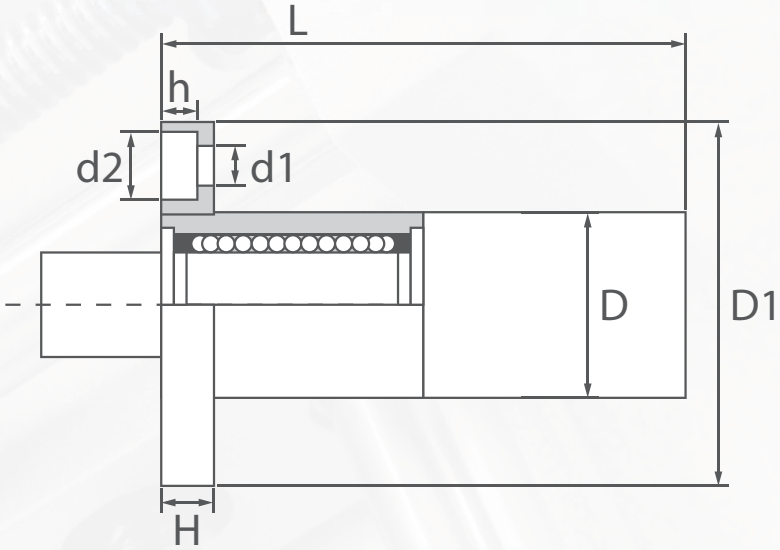

Symbol	Wymiary [mm]									Nośność [kN]	
	d	D	L	D1	H	h	d1	d2	PCD	DYN. C	STAT. C
LMK-L 06 UU	6	12	35	28	5	3,1	3,5	6	20	323	529
LMK-L 08 UU	8	15	45	32	5	3,1	3,5	6	24	431	784
LMK-L 10 UU	10	19	55	40	6	4,1	4,5	7,5	29	588	1100
LMK-L 12 UU	12	21	57	42	6	4,1	4,5	7,5	32	813	1570
LMK-L 16 UU	16	28	70	48	6	4,1	4,5	7,5	38	1230	2350
LMK-L 20 UU	20	32	80	54	8	5,1	5,5	9	43	1400	2740
LMK-L 25 UU	25	40	112	62	8	5,1	5,5	9	51	1560	3140
LMK-L 30 UU	30	45	123	74	10	6,1	6,6	11	60	2490	5490
LMK-L 40 UU	40	60	151	96	13	8,1	9	14	78	3430	8040
LMK-L 50 UU	50	80	192	116	13	8,1	9	14	98	6080	15900
LMK-L 60 UU	60	90	209	134	18	11,1	11	17	112	7550	20000

TECHNIKA
PRZENIESIENIA
NAPĘDU

SMA Łożysko liniowe w obudowie zamkniętej

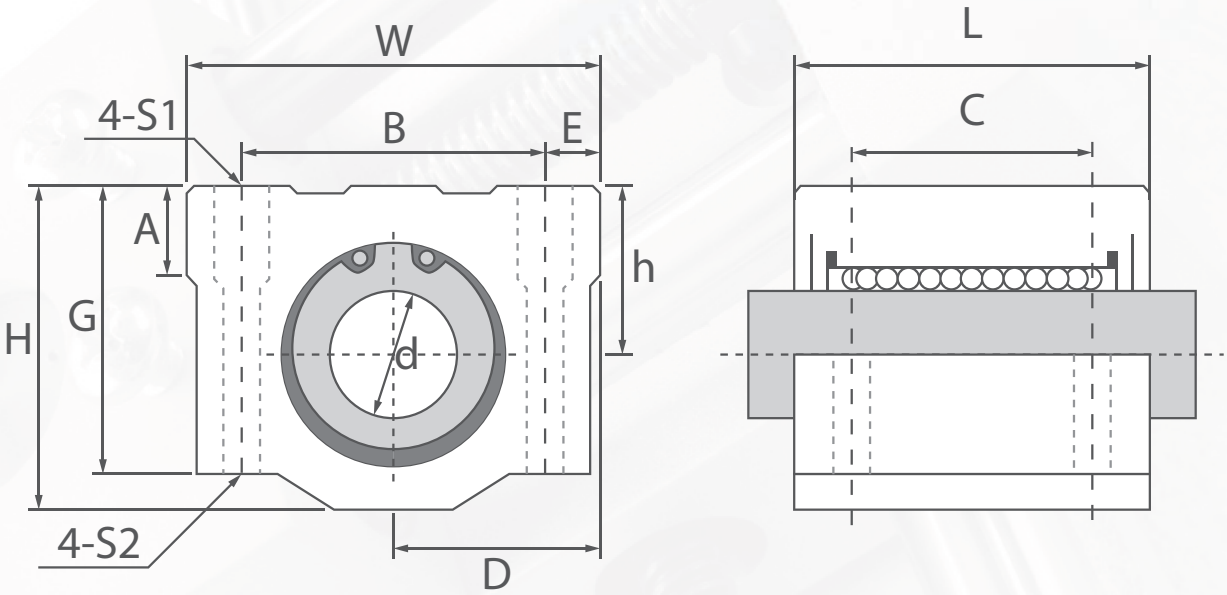

Symbol	Wymiary [mm]												Nośność [kN]	
	d	D	W	H	G	A	B	E	S1xl	S2	C	L	DYN. C	STAT. C
SMA 08 UU	11	17	34	22	18	6	24	5	M4X8	3,4	18	30	274	392
SMA 10 UU	13	20	40	26	21	8	28	6	M5X12	4,3	21	35	372	549
SMA 12 UU	15	21	42	28	24	8	30,5	5,75	M5X12	4,3	26	36	510	784
SMA 13 UU	15	22	44	30	24,5	8	33	5,5	M5X12	4,3	26	39	510	784
SMA 16 UU	19	25	50	38,5	32,5	9	36	7	M5X12	4,3	34	44	774	1180
SMA 20 UU	21	27	54	41	35	11	40	7	M6X12	5,2	40	50	882	1370
SMA 25 UU	26	38	76	51,5	42	12	54	11	M8X12	7	50	67	980	1570
SMA 30 UU	30	39	78	59,5	49	15	58	10	M8X12	7	58	72	1574	2740
SMA 35 UU	34	45	90	68	54	18	70	10	M8X12	7	60	80	1670	3140
SMA 40 UU	40	51	102	78	62	20	80	11	M10X12	8,7	60	90	2160	4020
SMA 50 UU	52	61	122	12	80	25	100	11	M10X12	8,7	80	110	3820	7940

TECHNIKA
PRZENIESIENIA
NAPĘDU

SMA-L Łożysko liniowe w obudowie zamkniętej

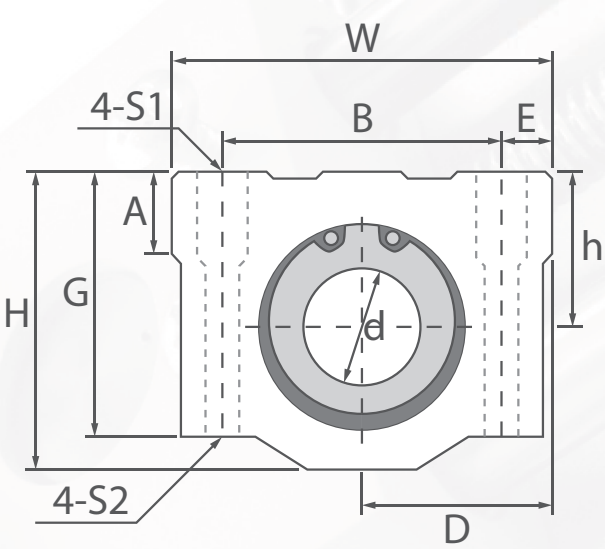

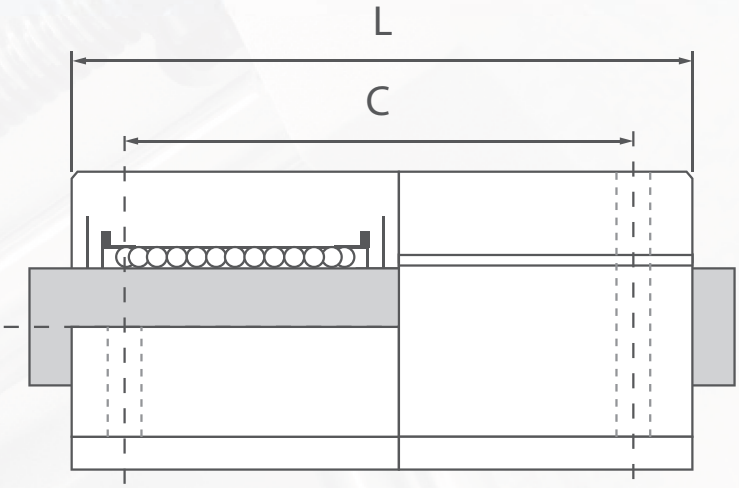

Symbol	Wymiary [mm]												Nośność [kN]	
	d	D	W	H	G	A	B	E	S1xl	S2	C	L	DYN. C	STAT. C
SMA-L 08 UU	11	17	34	22	18	6	24	5	M4X8	3,4	42	58	431	784
SMA-L 10 UU	13	20	40	26	21	8	28	6	M5X12	4,3	46	68	588	1100
SMA-L 12 UU	15	21	42	28	24	8	30,5	5,75	M5X12	4,3	50	70	813	1570
SMA-L 13 UU	15	22	44	30	24,5	8	33	5,5	M5X12	4,3	50	75	813	1570
SMA-L 16 UU	19	25	50	38,5	32,5	9	36	7	M5X12	4,3	60	85	1230	2350
SMA-L 20 UU	21	27	54	41	35	11	40	7	M6X12	5,2	70	96	1410	2740
SMA-L 25 UU	26	38	76	51,5	42	12	54	11	M8X12	7	100	130	1610	3140
SMA-L 30 UU	30	39	78	59,5	49	15	58	10	M8X12	7	110	140	2450	5490
SMA-L 35 UU	34	45	90	68	54	18	70	10	M8X12	7	120	155	2650	6270
SMA-L 40 UU	40	51	102	78	62	20	80	11	M10X12	8,7	140	175	3430	8040
SMA-L 50 UU	52	61	122	12	80	25	100	11	M10X12	8,7	160	215	6080	15900

TECHNIKA
PRZENIESIENIA
NAPĘDU

SME Łożysko liniowe w obudowie otwartej

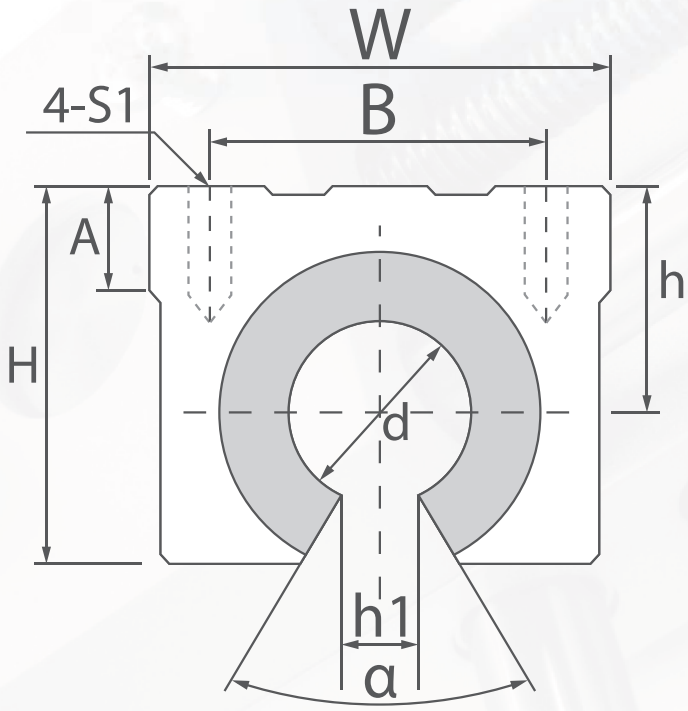

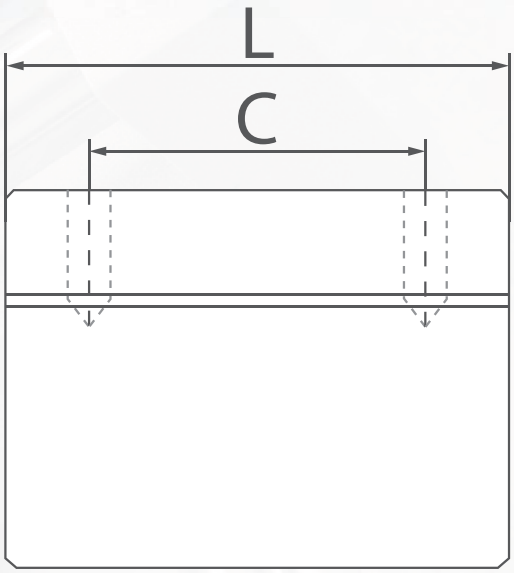

Symbol	Wymiary [mm]										Nośność [kN]	
	h	W	L	H	A	h1	kąt a	B	C	Sxl	DYN. C	STAT. C
SME 16 OP	20	45	45	33	9	10	80	32	30	M5x12	774	1180
SME 20 OP	23	48	50	39	11	10	60	35	35	M6x12	882	1370
SME 25 OP	27	60	65	47	14	11,5	50	40	40	M6x12	980	1570
SME 30 OP	33	70	70	56	15	14	50	50	50	M8x18	1570	2740
SME 35 OP	37	80	80	63	18	16	50	55	55	M8x18	1670	3140
SME 40 OP	42	90	90	72	20	19	50	65	65	M10x20	2160	4020
SME 50 OP	53	120	110	92	25	23	50	94	80	M10x20	3820	7940

TECHNIKA
PRZENIESIENIA
NAPĘDU

SME-L Łożysko liniowe w obudowie otwartej

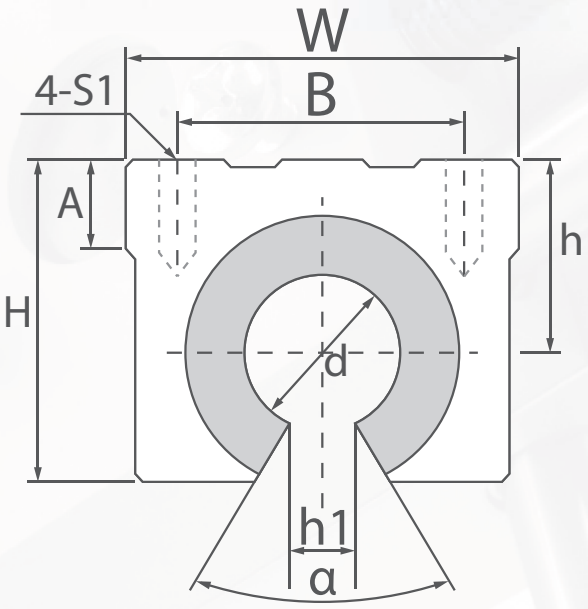

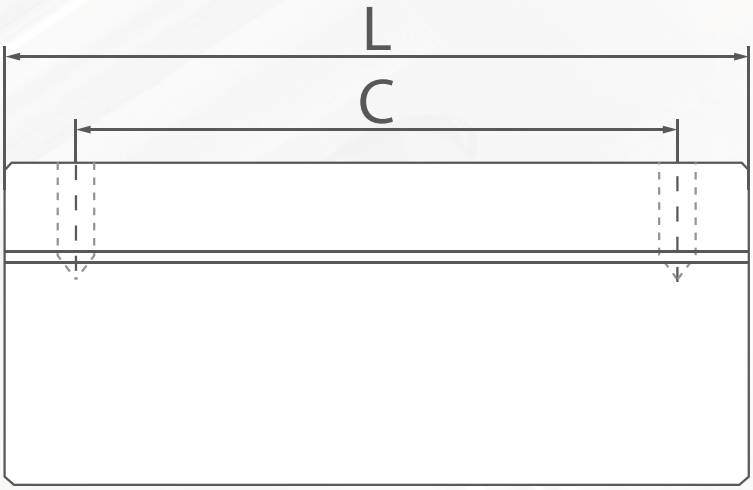

Symbol	Wymiary [mm]										Nośność [kN]	
	h	W	L	H	A	h1	kąt a	B	C	Sxl	DYN. C	STAT. C
SME-L 16 OP	20	45	85	33	9	10	80°	32	60	M5x12	1230	2350
SME-L 20 OP	23	48	95	39	11	10	60°	35	70	M6x12	1400	2740
SME-L 25 OP	27	60	130	47	14	11,5	50°	40	90	M6x12	1560	3140
SME-L 30 OP	33	70	140	56	15	14	50°	50	100	M8x18	2490	5490

WYMIARY NIEZBĘDNE DO DOBORU

TULEJE

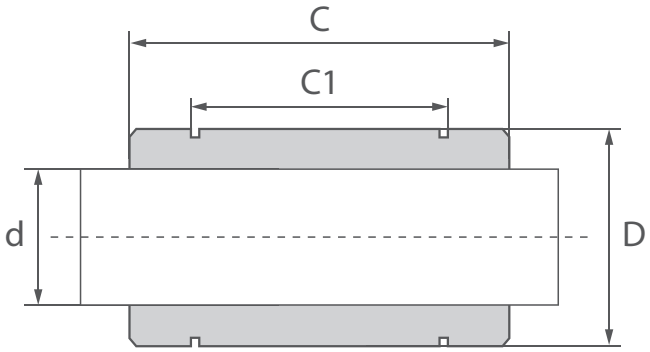

TULEJE W OPRAWACH

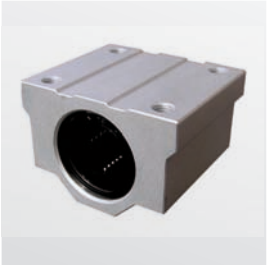

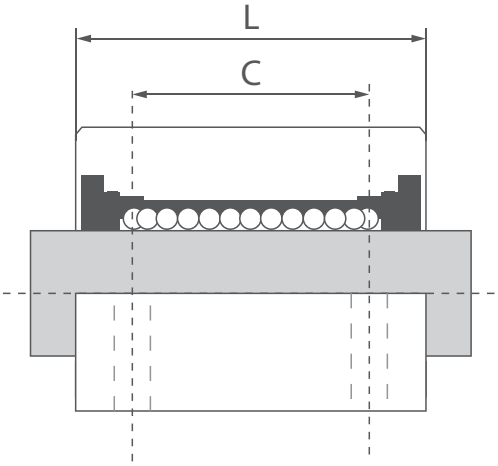

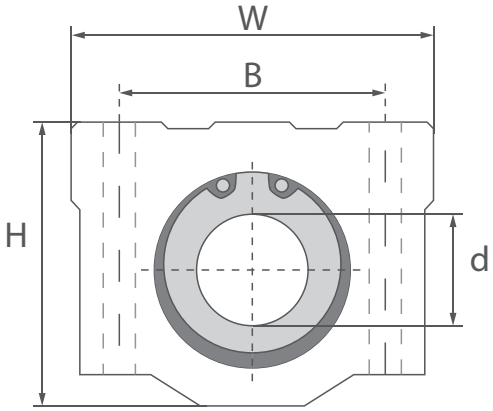

WÓZKI Z SZYNĄ

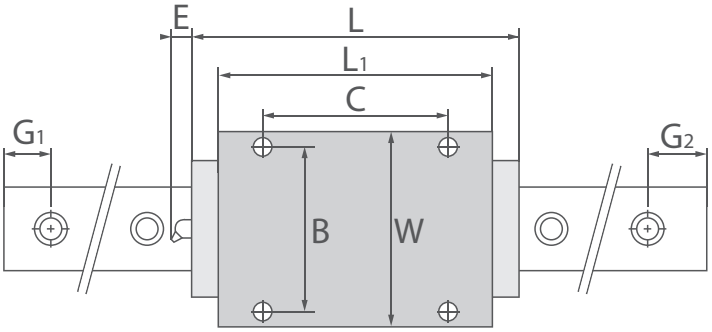

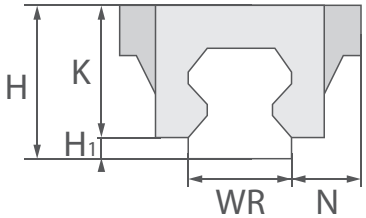

ŚRUBY KULOWE

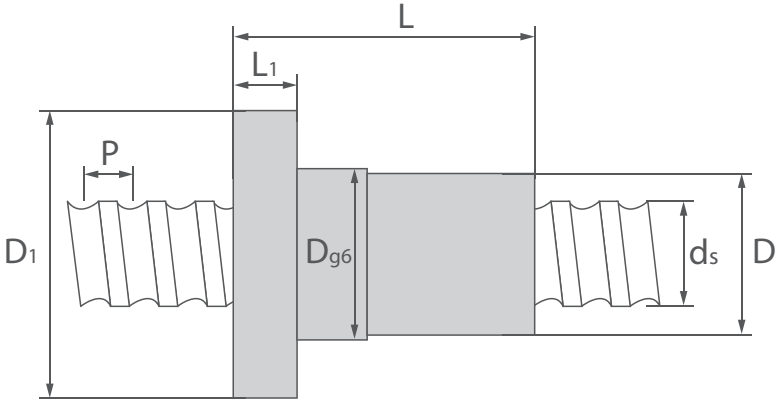

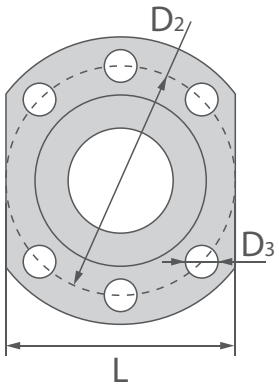

WYMIARY NIEZBĘDNE DO DOBORU

WÓZKI Z SZYNĄ

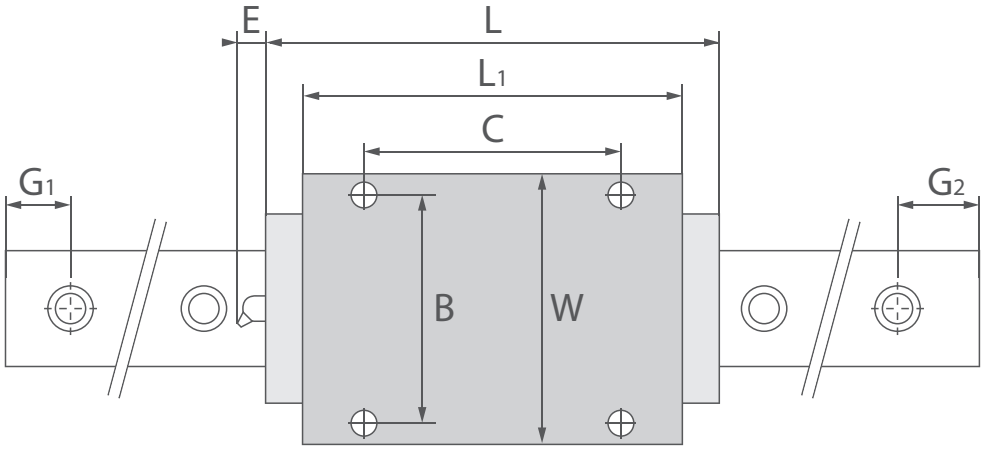

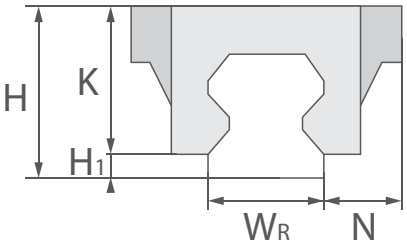

ŚRUBY KULOWE